Конференц-сумка "NORTON"
арт. 345129
Методы нанесения: термотрансфер

Сквозь нанесение может просматриваться структура ткани

345129/08

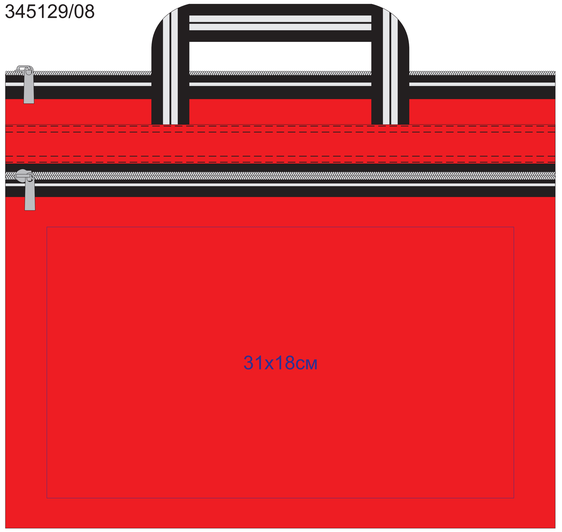

345129/25

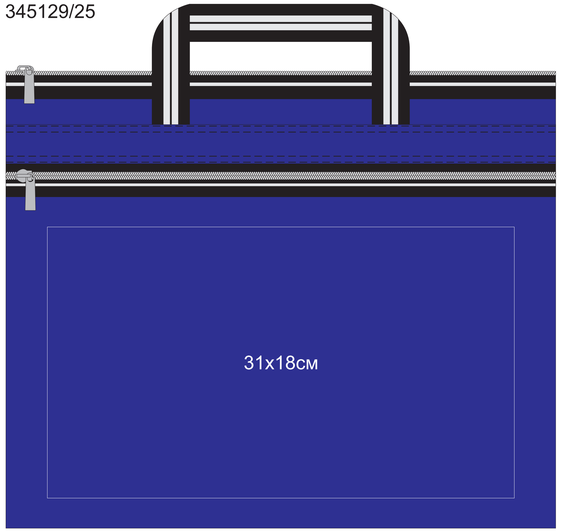

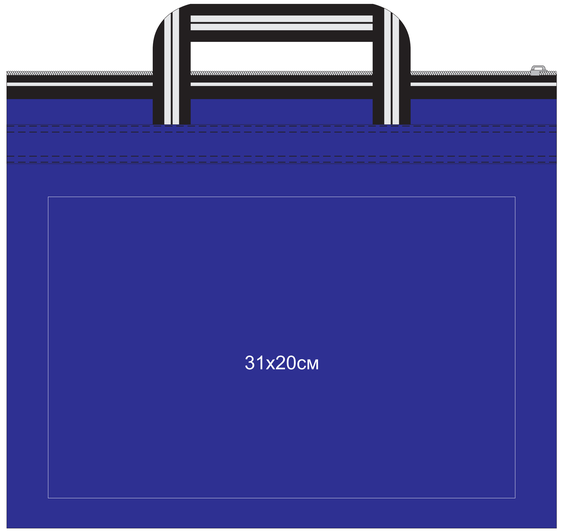

345129/29

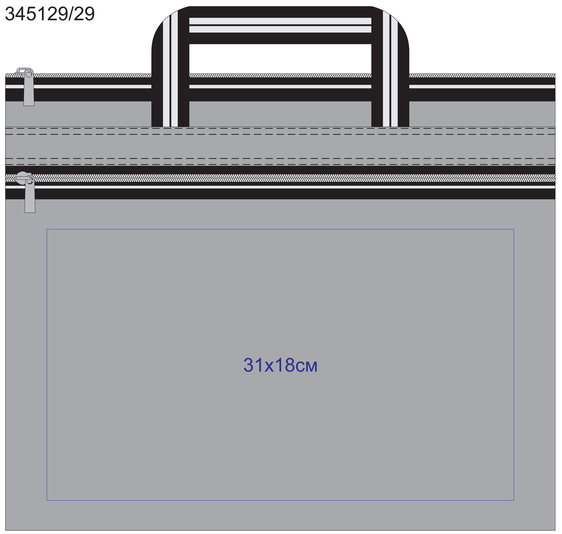

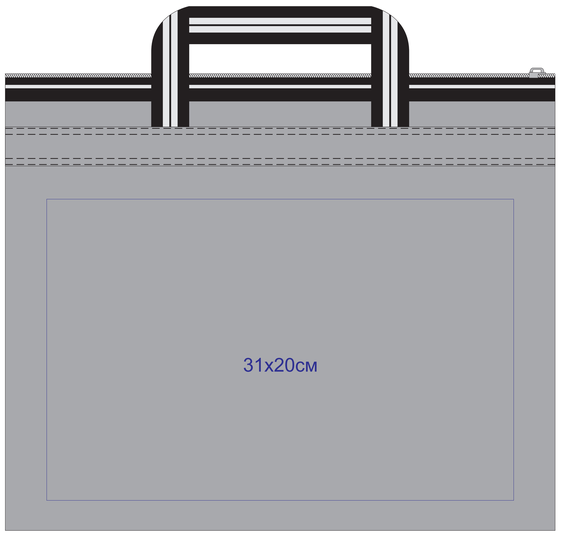
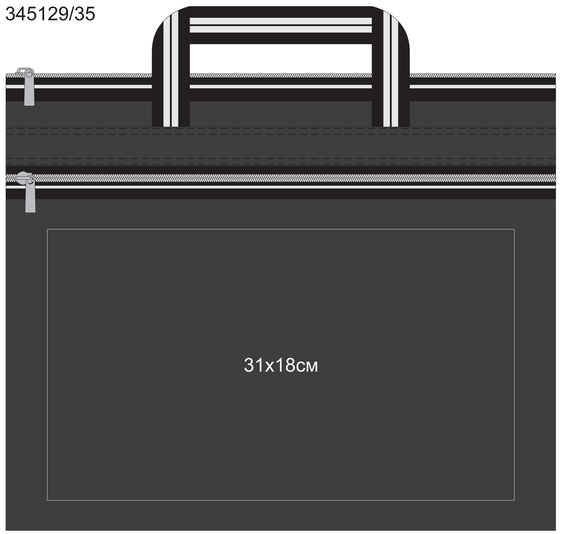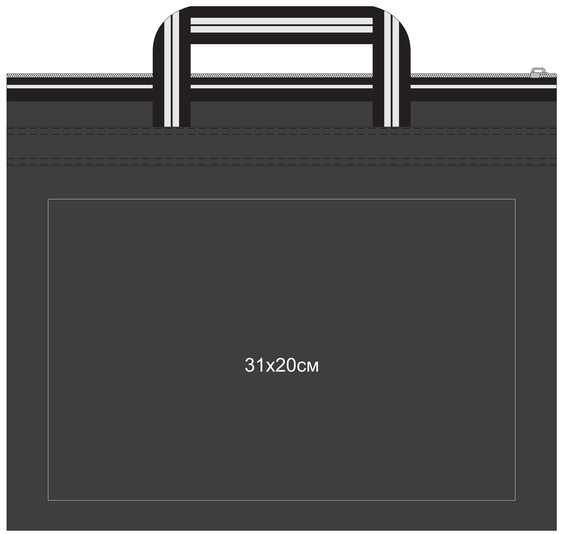
345129/35