Термосумка KARDIL, полиэстер
арт. 346285
Методы нанесения: термотрансфер

346285/01

Крышка

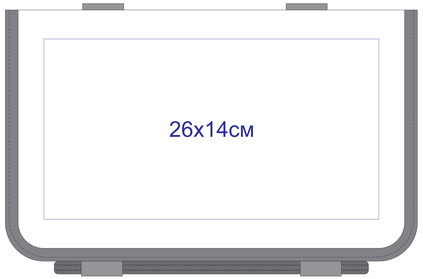

Лицо

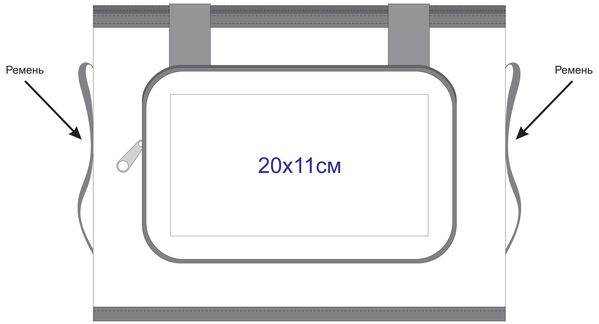

346285/08

Крышка

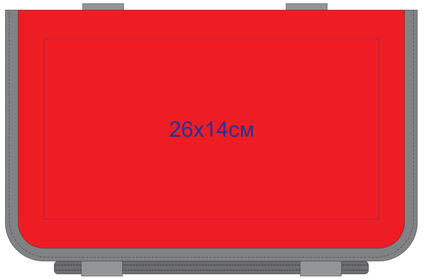

Лицо

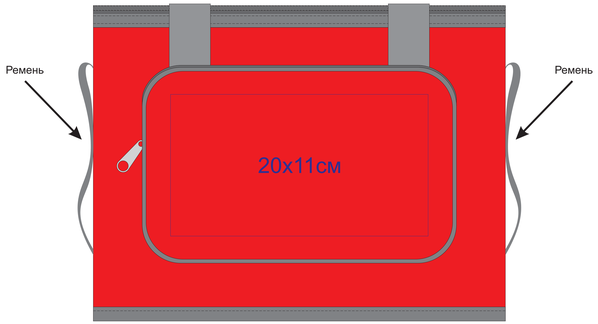

346285/15

Крышка

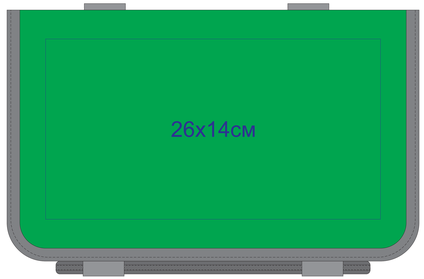

Лицо

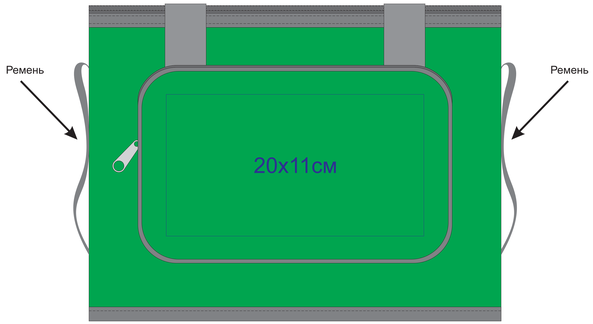

346285/24

Крышка

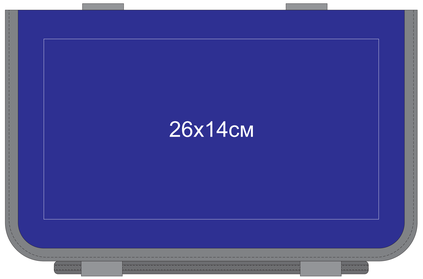
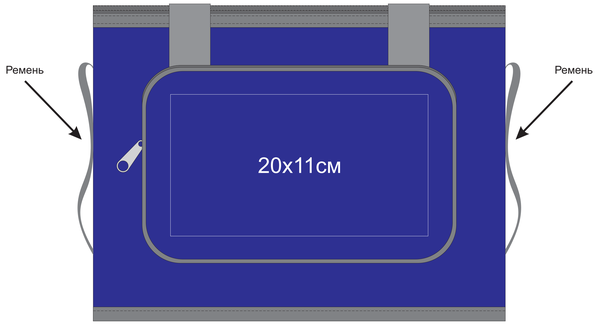
Лицо