Ручка SNAKE19603

методы нанесения: гравировка, тампопечать

19603/03

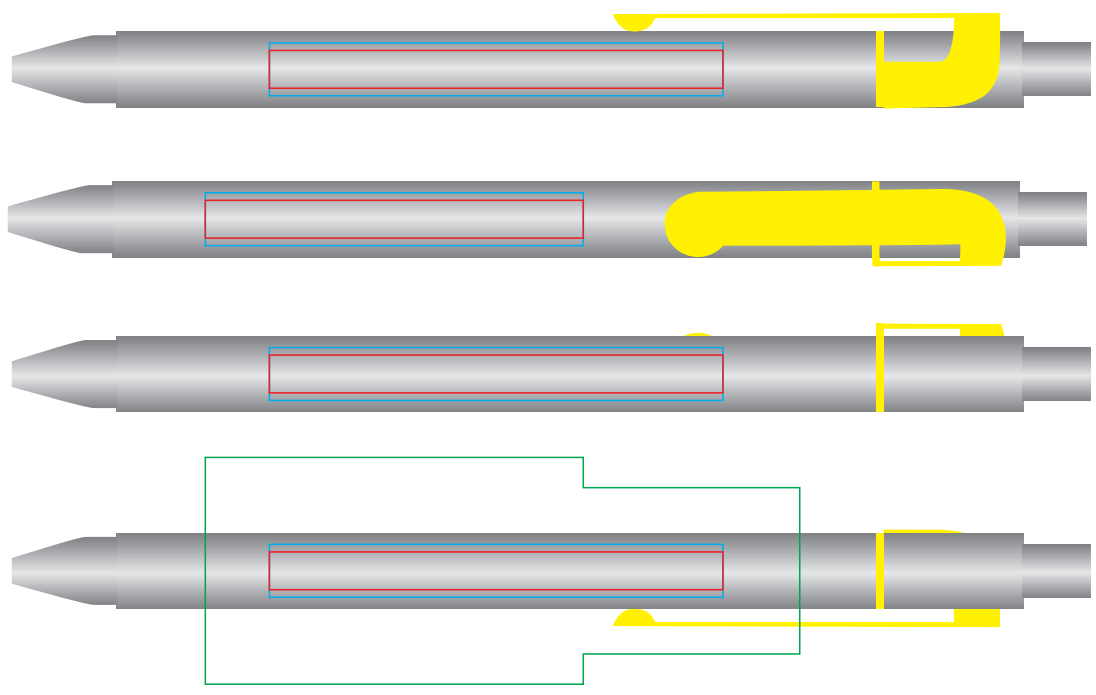

19603/13

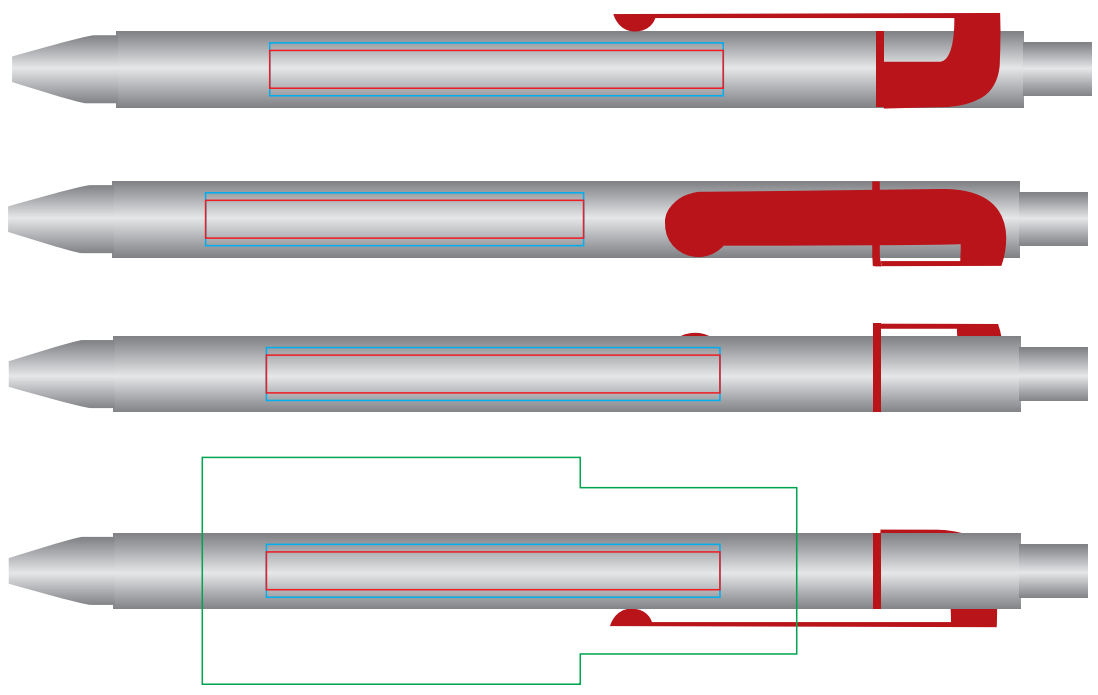

19603/05

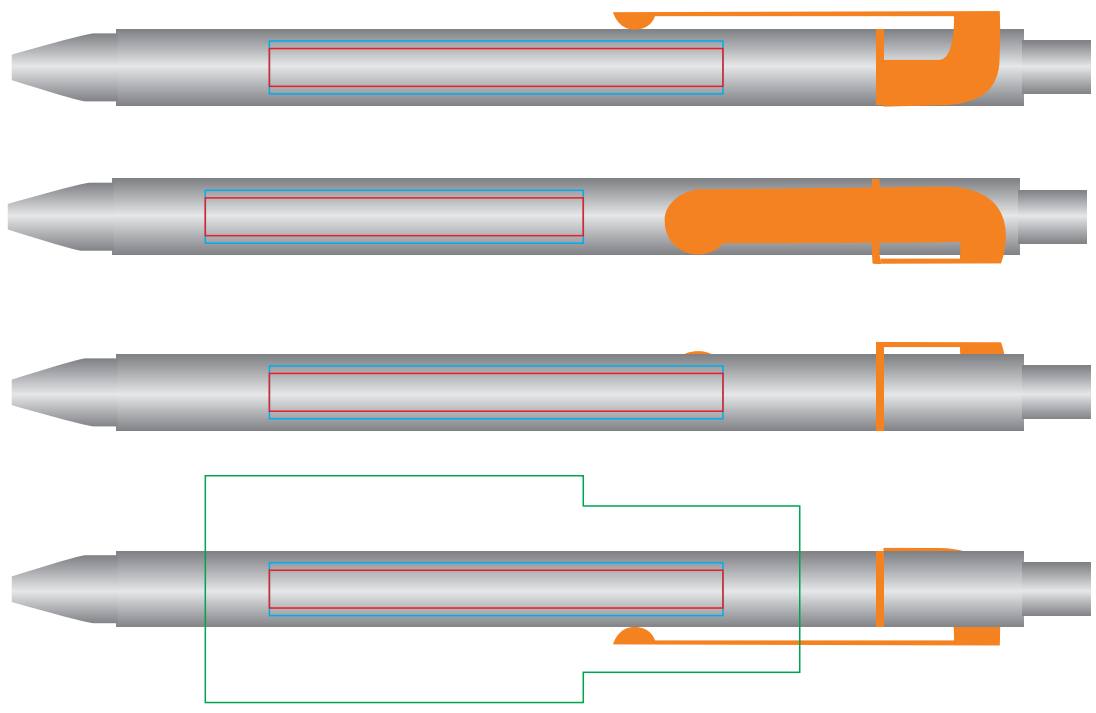

19603/15

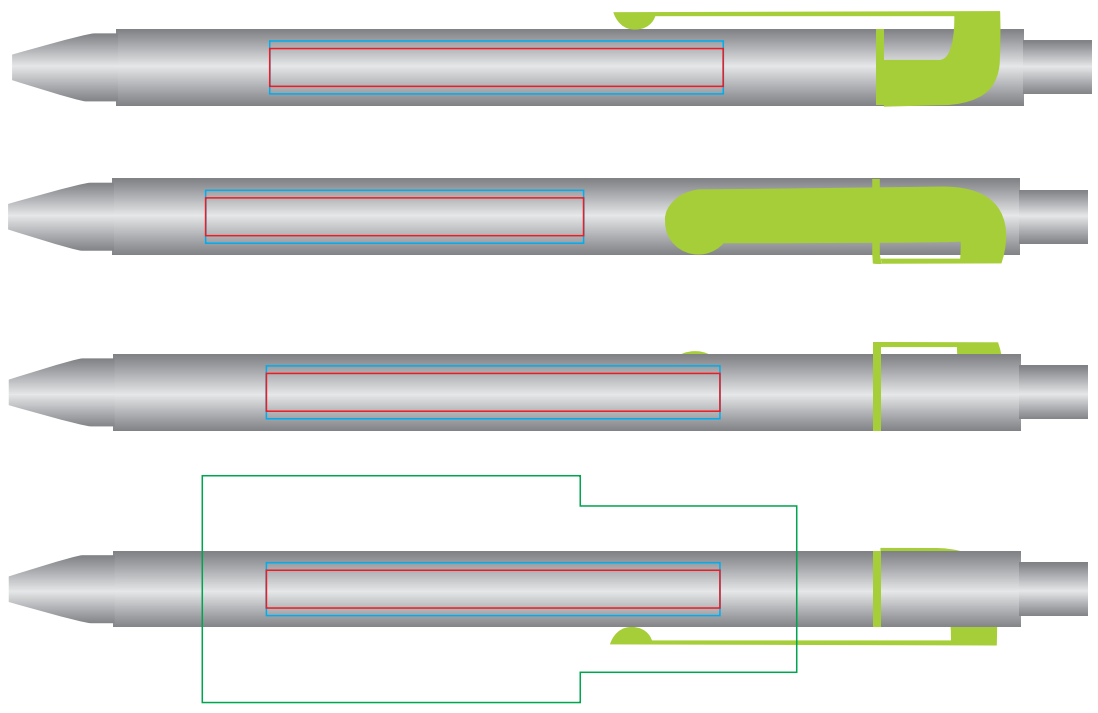

19603/08

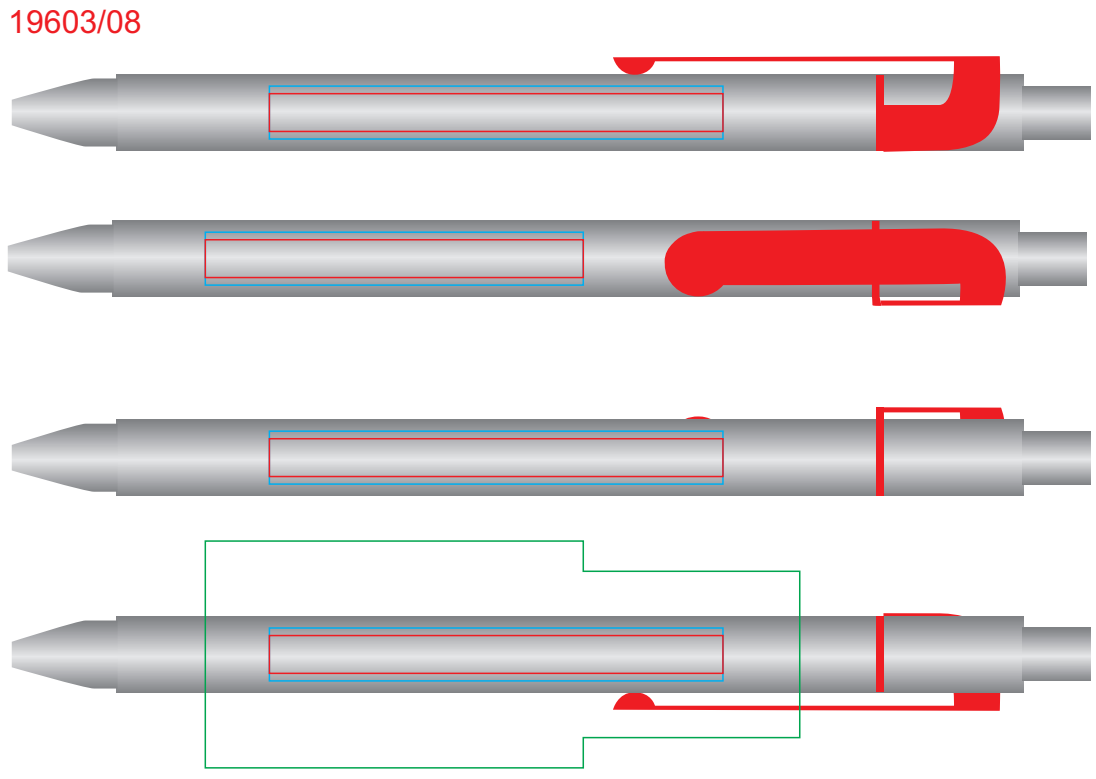

19603/18

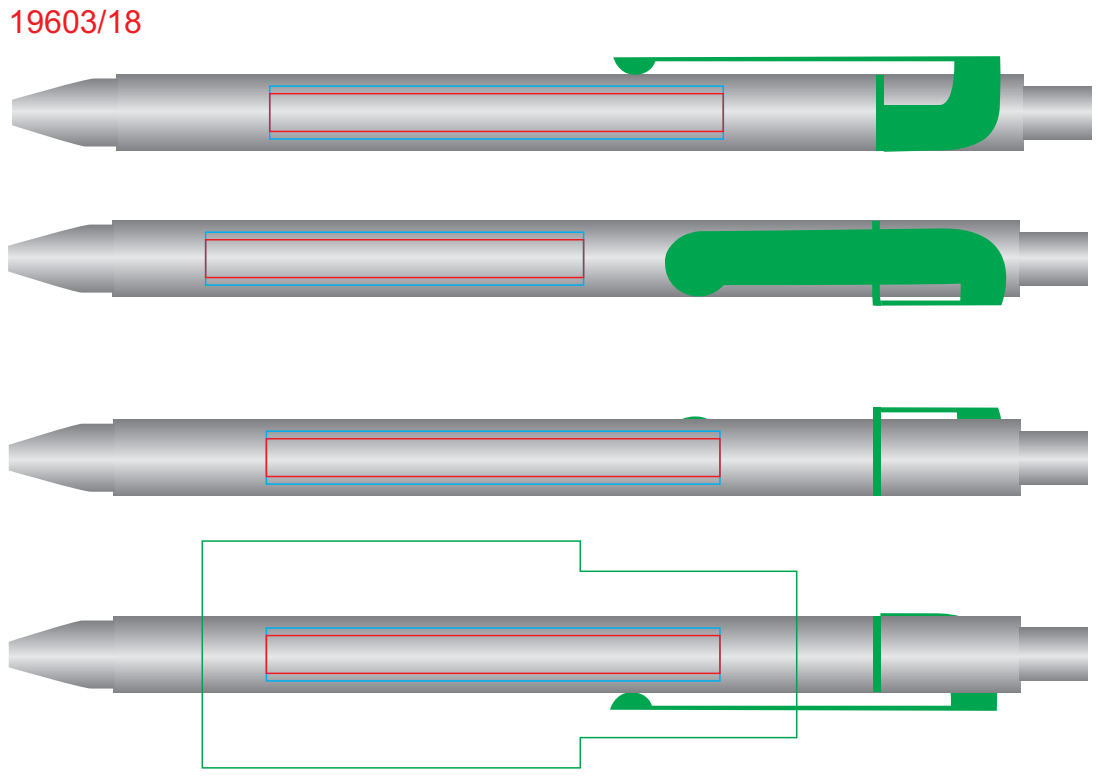

19603/10

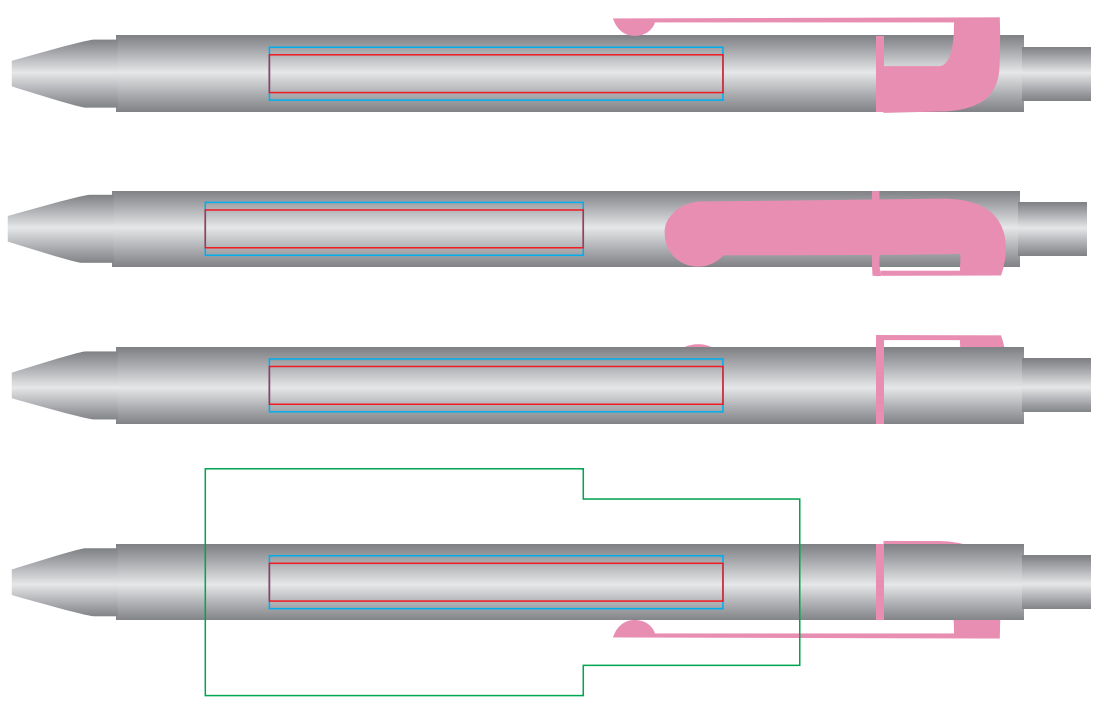

19603/22

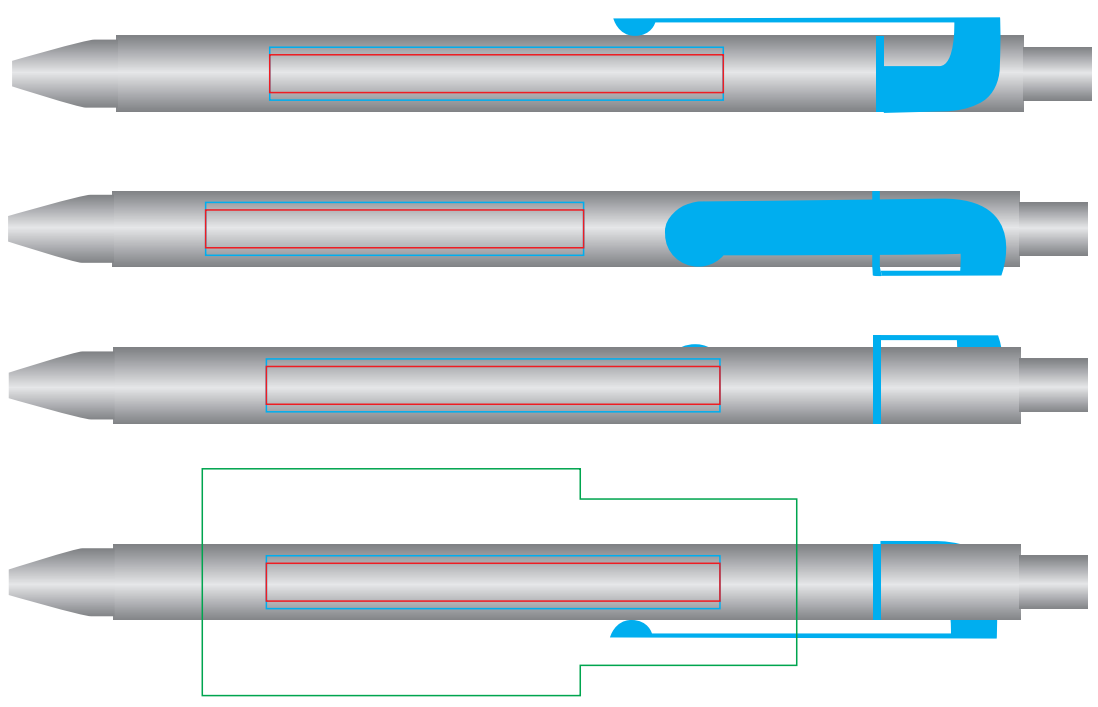

19603/11

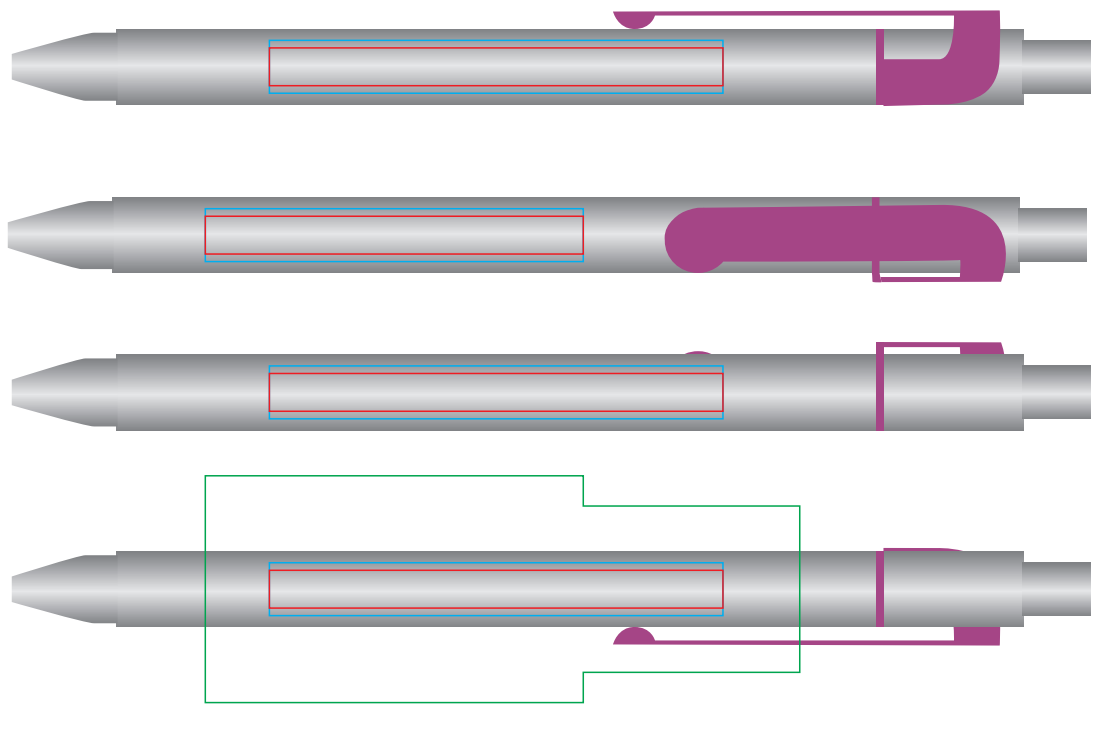

19603/25

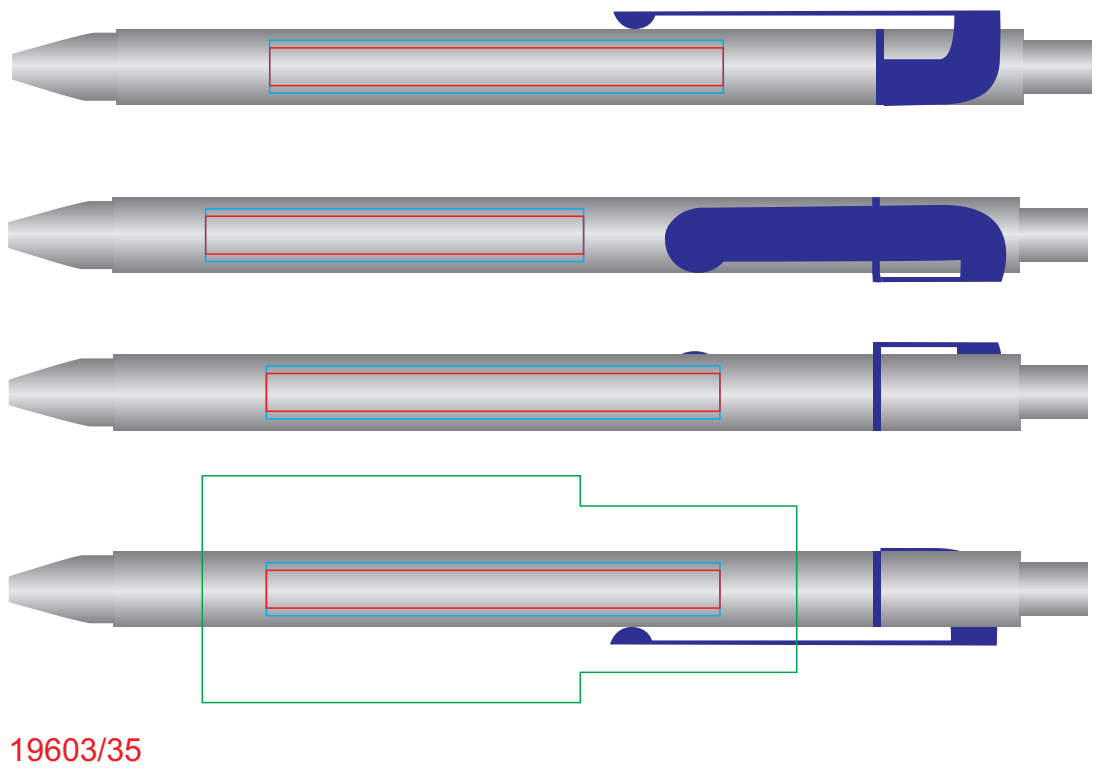
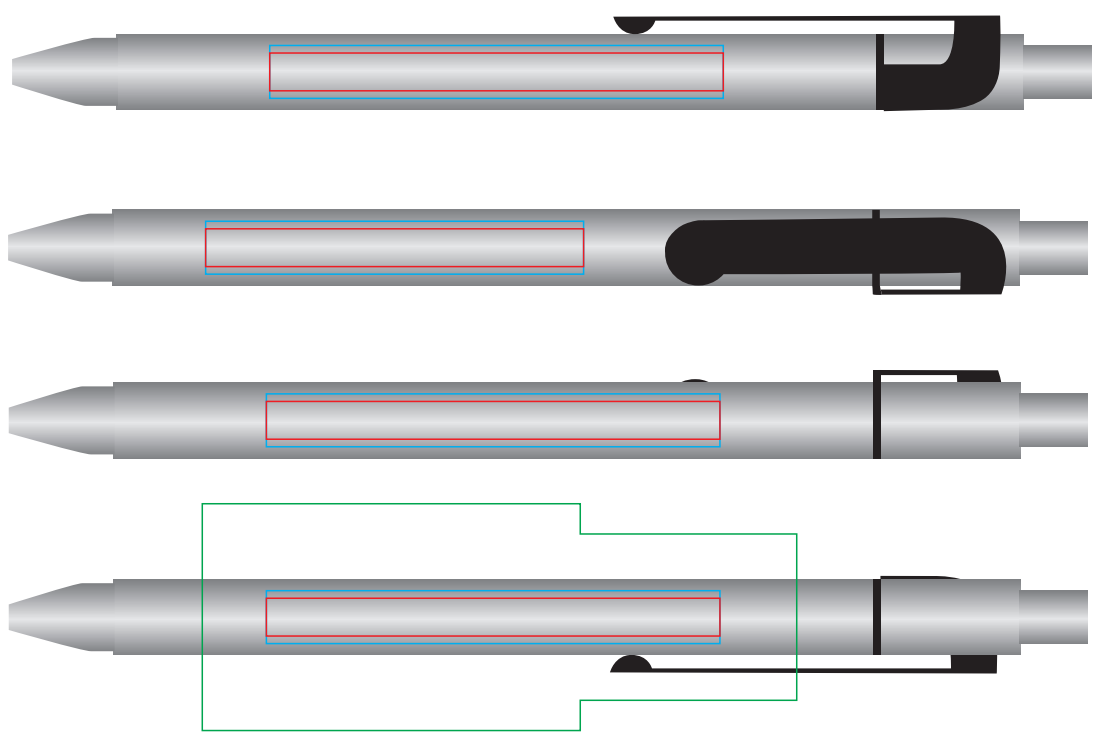
19603/35