Кружка "Bali" 23502

методы нанесения: гравировка, круговая гравировка,тампопечать(в 1 кроющий цвет)

23502/06

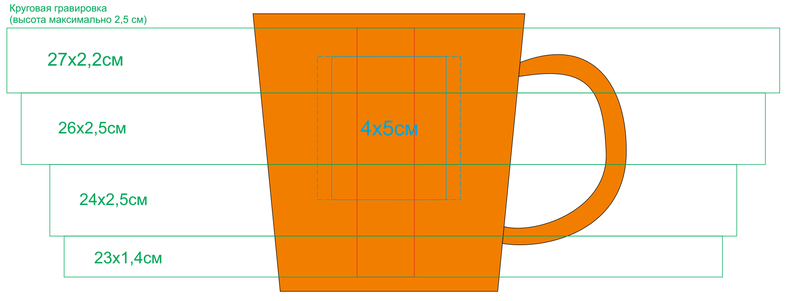

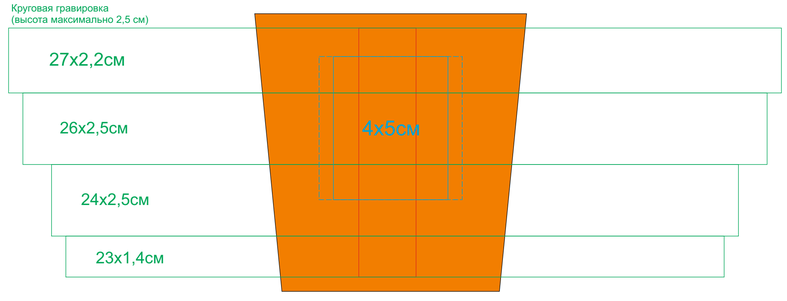

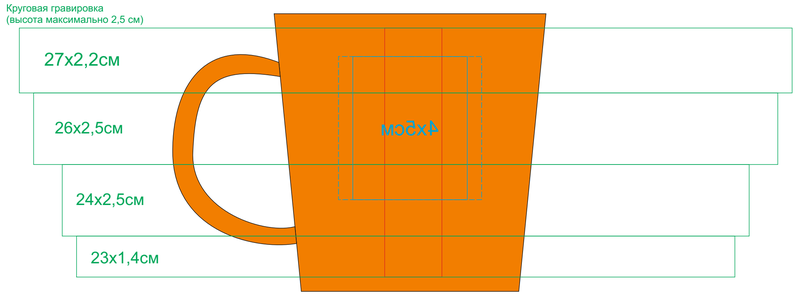

23502/08

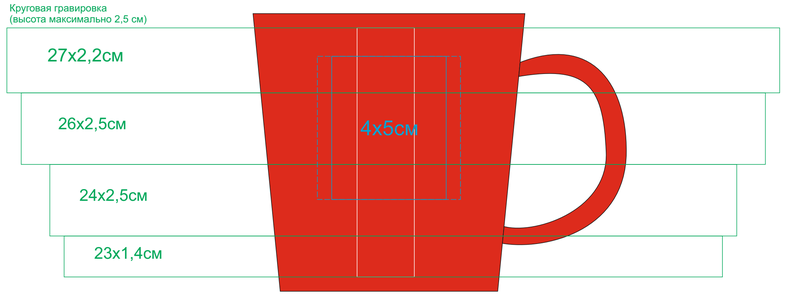

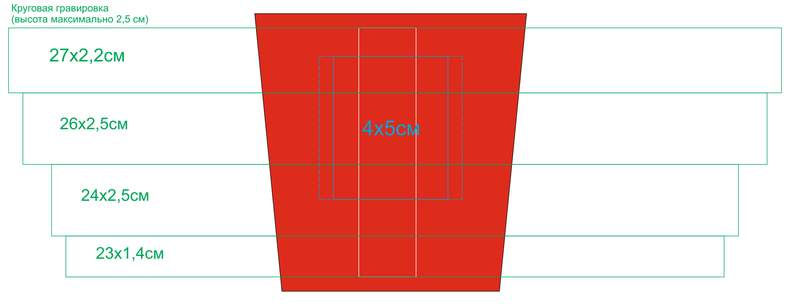

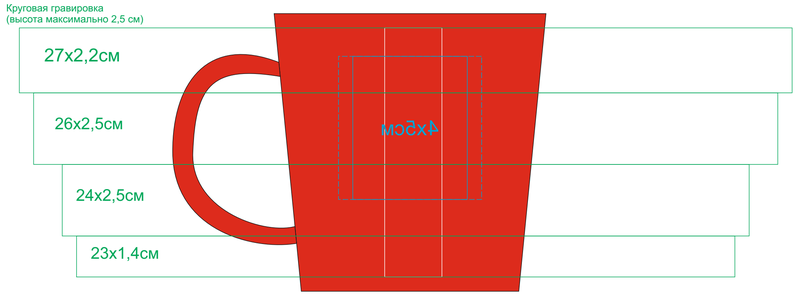

23502/15

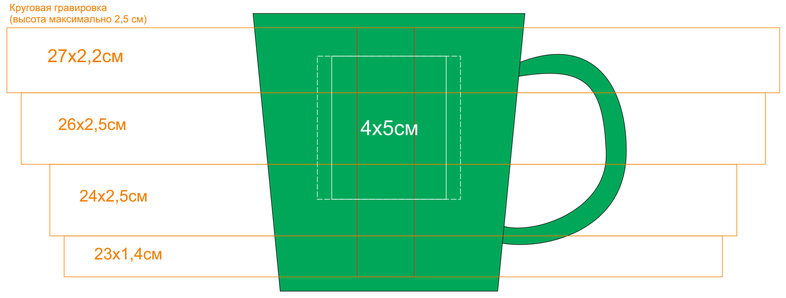

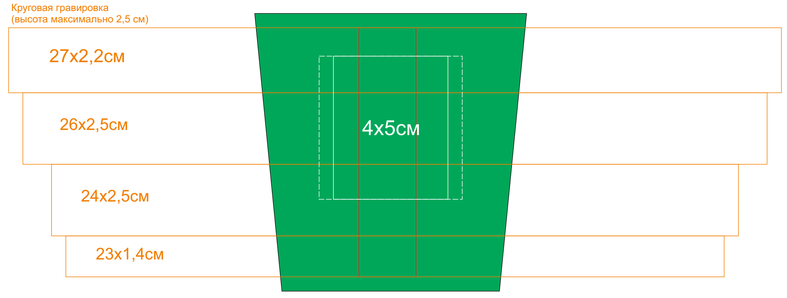

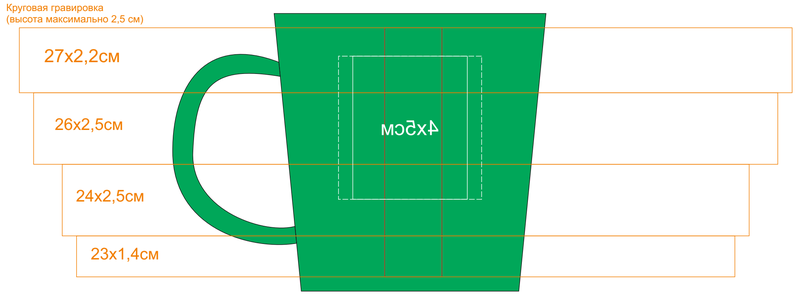

23502/24

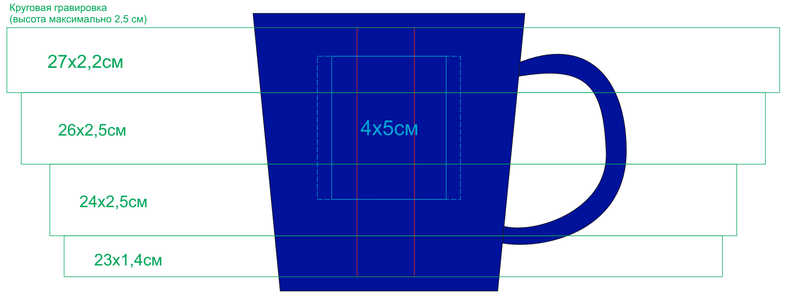

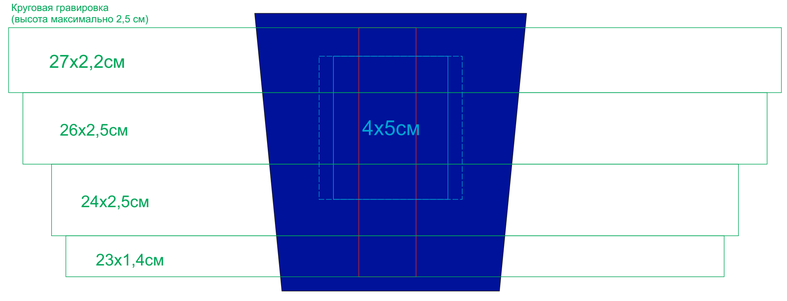

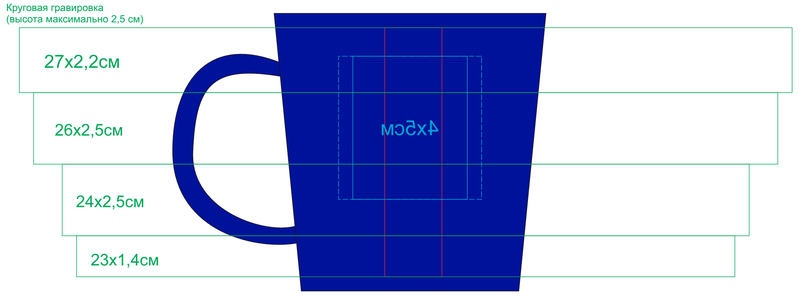
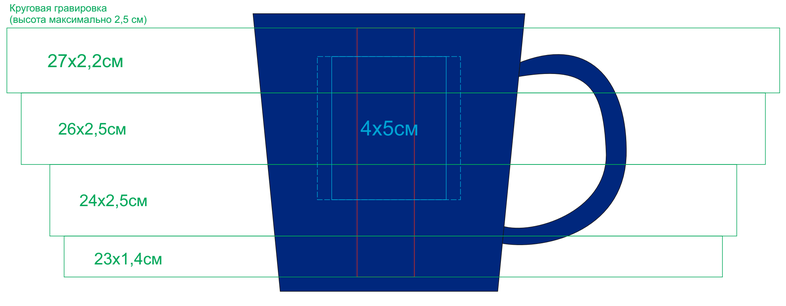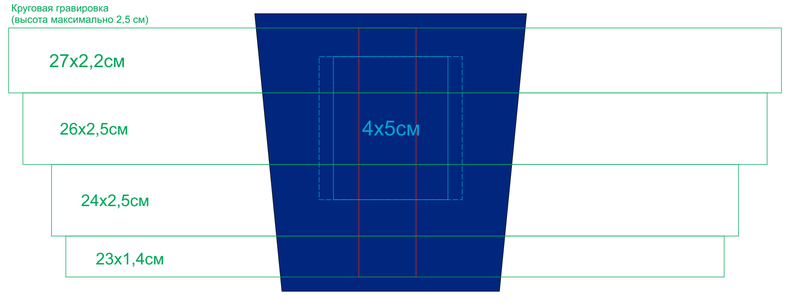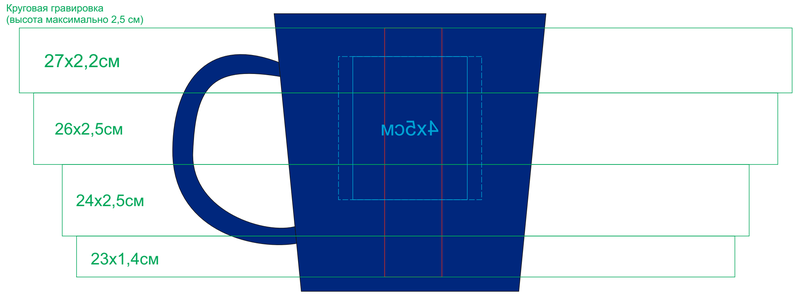
23502/25